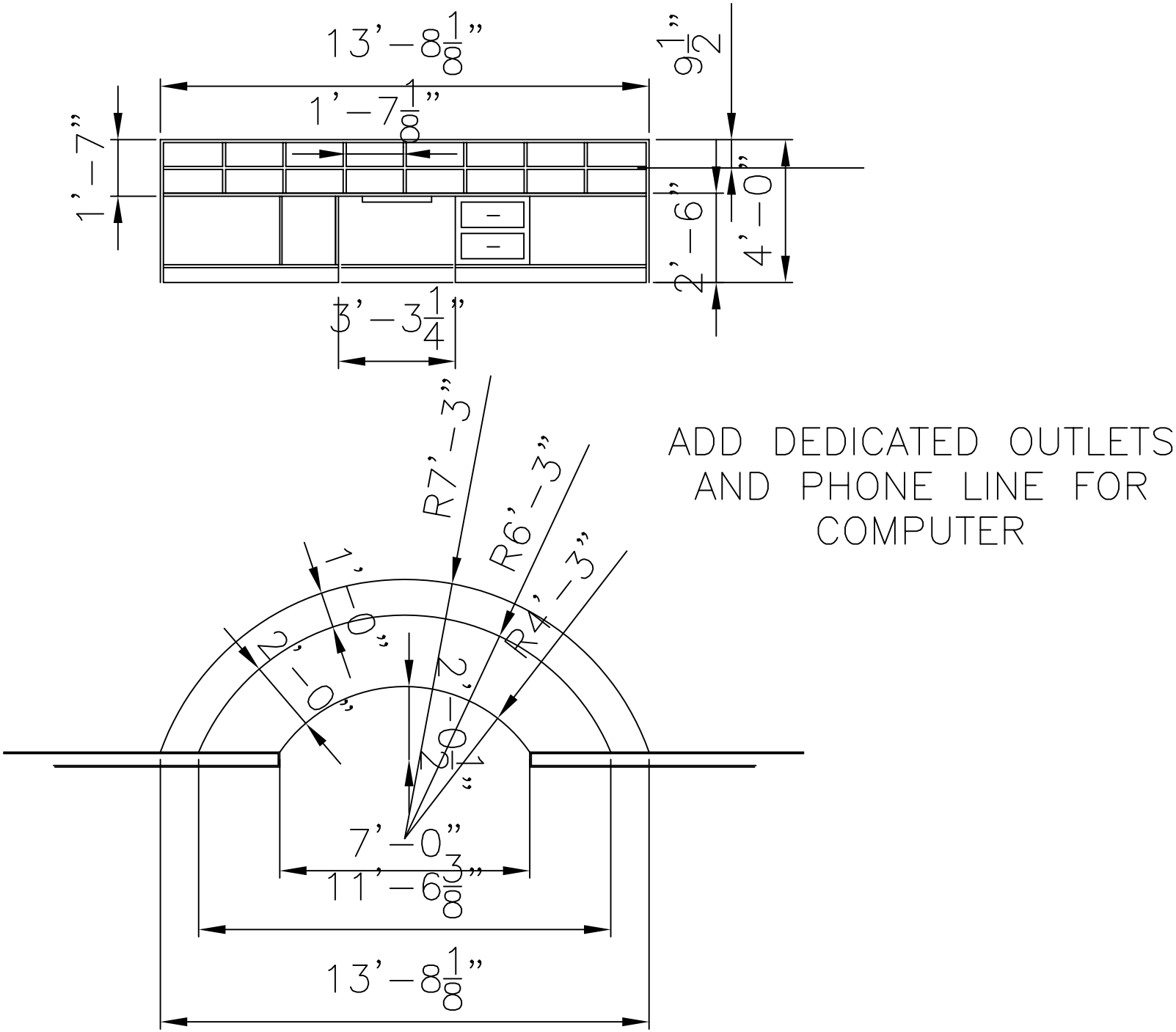

FRONT DESK

N.T.S.